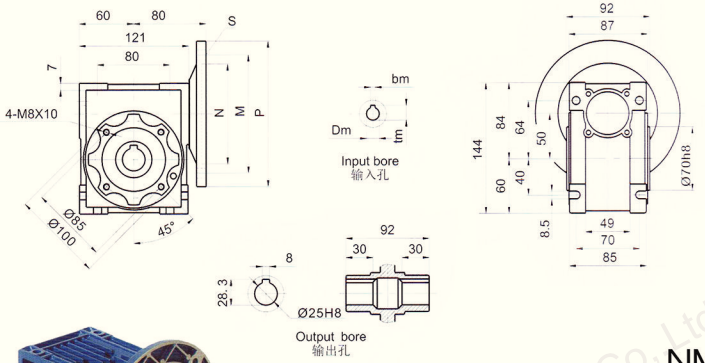


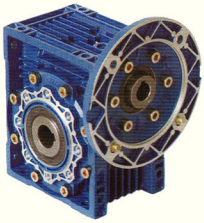

## NMRV 050

| PAM-IEC 适用电机 | N (H8) | M | P | bm | tm | S | Dm (H7) | | | | | | | | | | | | |
|---|---|---|---|---|---|---|---|---|---|---|---|---|---|---|---|---|---|---|---|
| | | | | | | | 5 | 7.5 | 10 | 15 | 20 | 25 | 30 | 40 | 50 | 60 | 80 | 100 | Depth 深 |
| 80B5 | Ø130 | Ø165 | Ø200 | 6 | 21.8 | Ø11 | 19 | 19 | 19 | 19 | 19 | 19 | 19 | – | – | – | – | – | 40 |
| 80B14 | Ø80 | Ø100 | Ø120 | 6 | 21.8 | Ø7 | | | | | | | | | | | | | |
| 71B5 | Ø110 | Ø130 | Ø160 | 5 | 16.3 | Ø11 | 14 | 14 | 14 | 14 | 14 | 14 | 14 | 14 | 14 | 14 | 14 | – | 30 |
| 71B14 | Ø70 | Ø85 | Ø105 | 5 | 16.3 | Ø7 | | | | | | | | | | | | | |
| 63B5 | Ø95 | Ø115 | Ø140 | 4 | 12.8 | Ø9 | – | – | – | – | – | – | – | 11 | 11 | 11 | 11 | 11 | 23 |

Weight : 3.6kg
重量 : 3.6kg

Fortune mechanic and supply Co.,Ltd
tel 02-895-8388

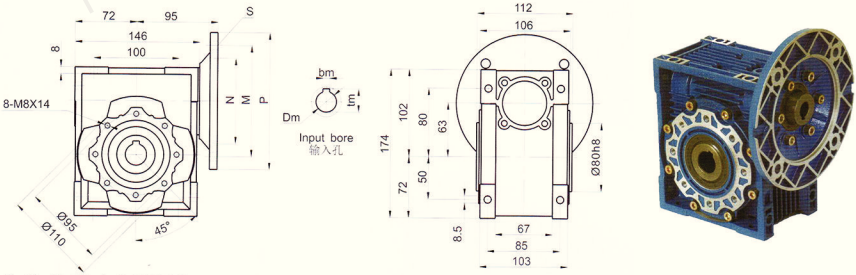


## NMRV 063

| PAM-IEC 适用电机 | N (H8) | M | P | bm | tm | S | Dm (H7) | | | | | | | | | | | | |
|---|---|---|---|---|---|---|---|---|---|---|---|---|---|---|---|---|---|---|---|
| | | | | | | | 5 | 7.5 | 10 | 15 | 20 | 25 | 30 | 40 | 50 | 60 | 80 | 100 | Depth 深 |
| 90B5 | Ø130 | Ø165 | Ø200 | 8 | 27.3 | Ø11 | 24 | 24 | 24 | 24 | 24 | 24 | 24 | – | – | – | – | – | 50 |
| 90B14 | Ø95 | Ø115 | Ø140 | 8 | 27.3 | Ø9 | | | | | | | | | | | | | |
| 80B5 | Ø130 | Ø165 | Ø200 | 6 | 21.8 | Ø11 | 19 | 19 | 19 | 19 | 19 | 19 | 19 | 19 | 19 | 19 | – | – | 40 |
| 80B14 | Ø80 | Ø100 | Ø120 | 6 | 21.8 | Ø7 | | | | | | | | | | | | | |
| 71B5 | Ø110 | Ø130 | Ø160 | 5 | 16.3 | Ø11 | – | – | – | – | – | – | – | 14 | 14 | 14 | 14 | 14 | 30 |
| 71B14 | Ø70 | Ø85 | Ø105 | 5 | 16.3 | Ø7 | | | | | | | | | | | | | |
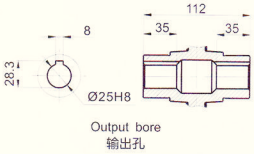
Weight : 6.3kg
重量 : 6.3kg